N

Límite municipal

Eje medianero

6,76

0,15

7,10

A

0,15

3,18

Eje medianero

Cenefa chapa H°G° N°25

Canaleta chapa H°G° N°25

2,83

Cubierta liviana de chapa H°G° N° 25
Pendiente aprox. 12%

4,90

Canaleta H°G° N°25

Caño V° Calefón C° chapa
Ø 100 mm

Tanque de reserva tricapa
cap. 500 lts sobre losa H°
premoldeado apoyado en 2
perfiles IPN 8

Cumbrera chapa H°G° N°25

B

7,17

B

3,20

C

ESPACIO GUARDACOCHES
Medidas: 2,60 m x 5,50

Losa prefabricada s/ pliego
Pte. mín. 1%
Caída libre

Caño V° Ins. cloacal
Ø 63 mm

FUTURA EXPANSIÓN
Platea H°A°

3,20

C

0,15

Eje medianero

Eje medianero

5,24

4,93

A

3,68

3,18

Límite municipal

Eje medianero

PLANTA DE TECHOS

Esc. 1.50

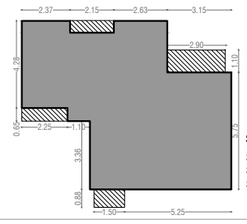

SILUETA DE SUPERFICIES
Sup. Cubierta: 63,37 m2
Sup. Semicubierta: 7,19 m2 (50%: 3,59)
Sup. Total: 66,96 m2

Santa Fe
Provincia

Vivienda Compacta Discap. CASA PROPIA

Secretaría de Hábitat, Urbanismo y Vivienda - Pcia. de Santa Fe

PLANO: ARQUITECTURA PLANTA Lám. 01

Enero 2022 ESCALA1:50 OBS:

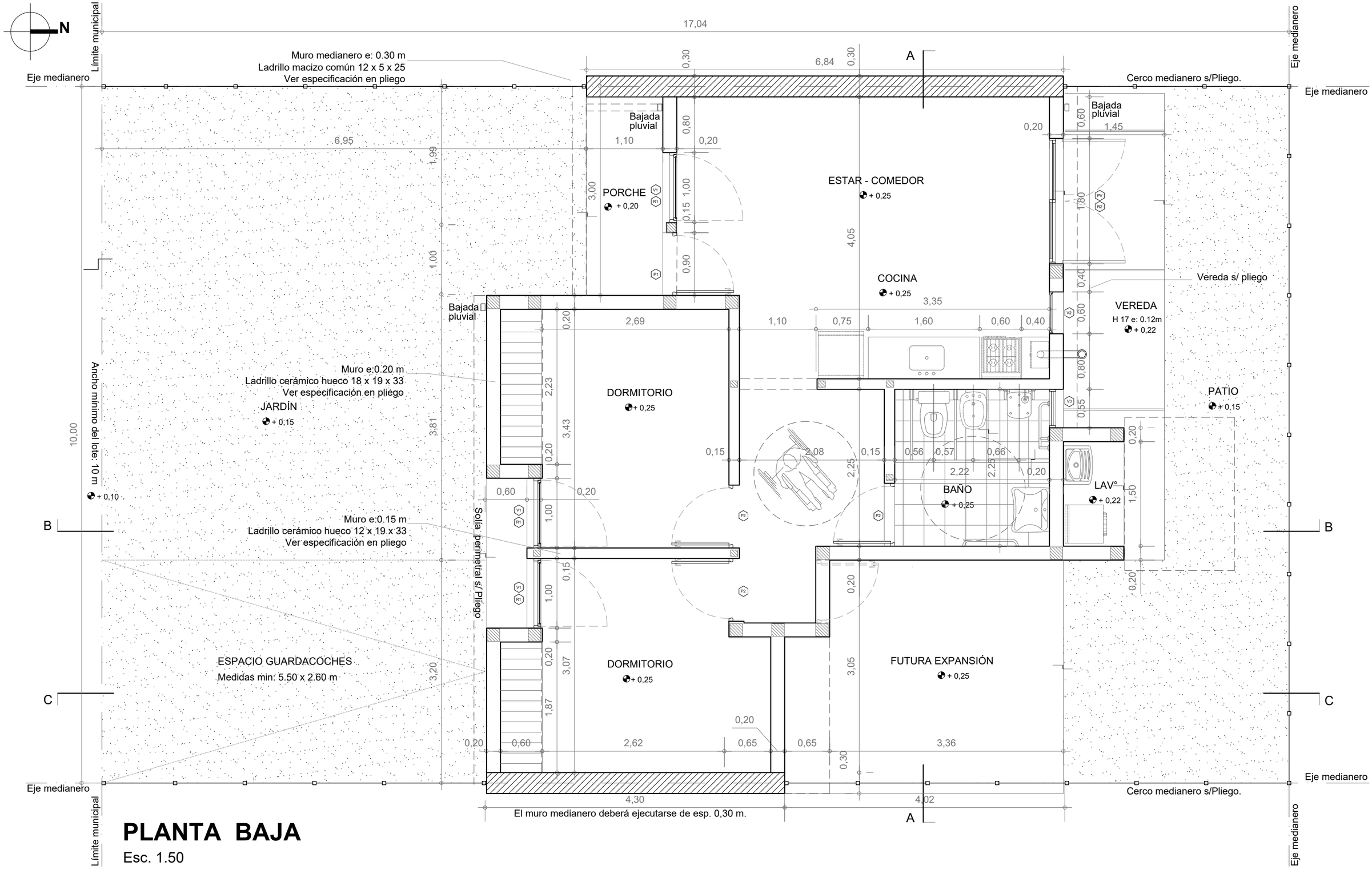

PLANTA BAJA

Esc. 1.50

Santa Fe Provincia

Vivienda Compacta Discap. CASA PROPIA

Secretaría de Hábitat, Urbanismo y Vivienda - Pcia. de Santa Fe

PLANO: ARQUITECTURA PLANTA

Lám. 02

Enero 2022 ESCALA1:50 OBS:

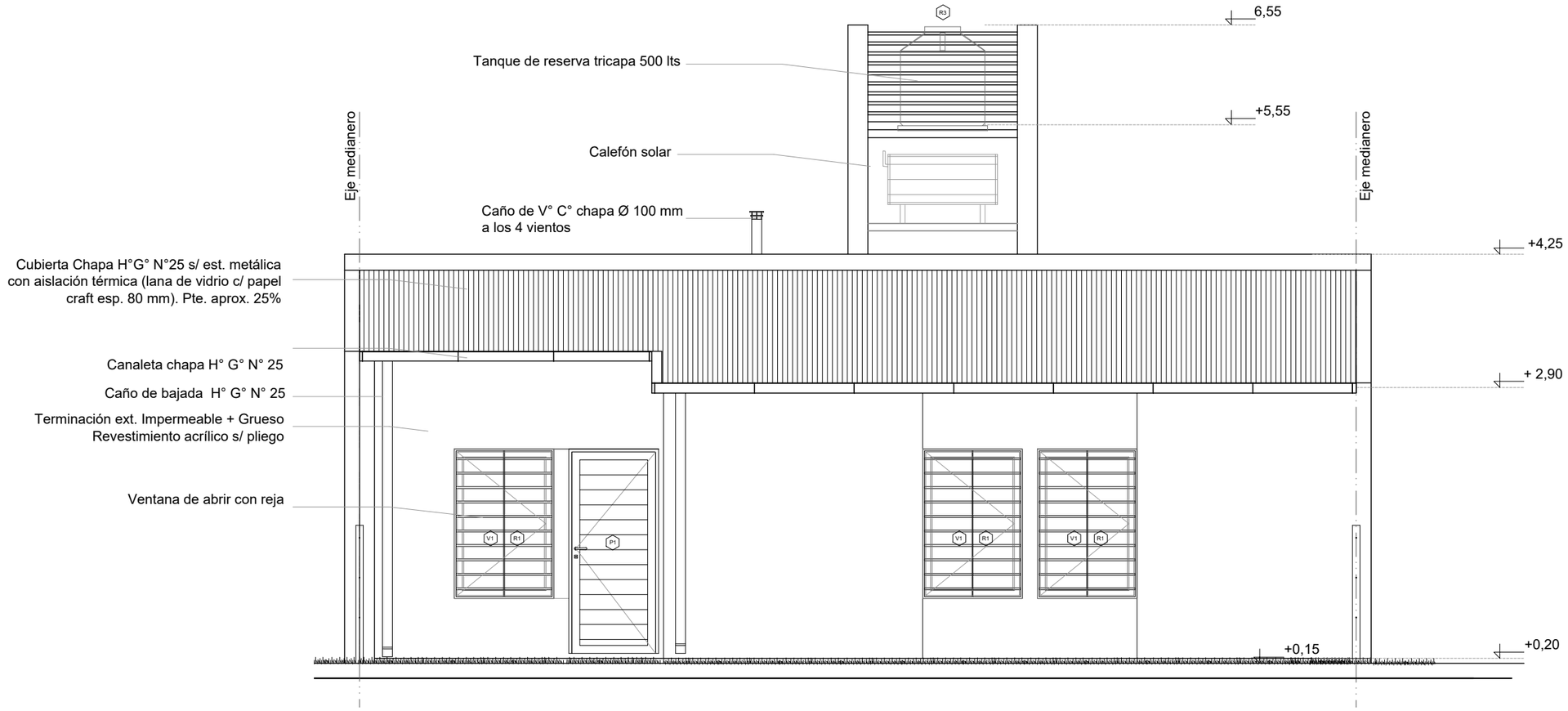

FACHADA

Esc. 1.50

Santa Fe Provincia

Vivienda Compacta Discap. CASA PROPIA

Secretaría de Hábitat, Urbanismo y Vivienda - Pcia. de Santa Fe

PLANO: ARQUITECTURA FACHADA

Lám. 03

Enero 2022 ESCALA1:50 OBS:

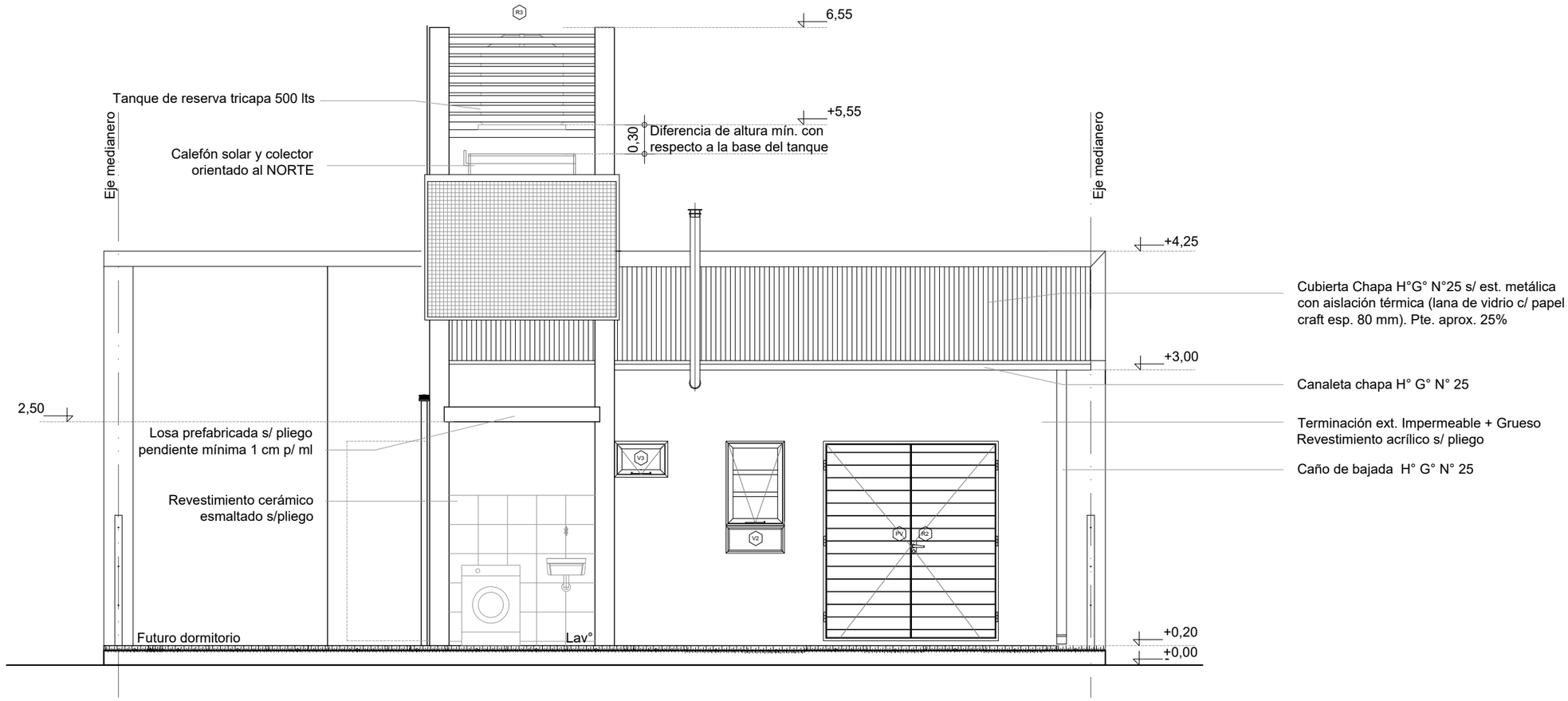

CONTRAFACHADA

Esc. 1.50

Santa Fe Provincia

Vivienda Compacta Discap. CASA PROPIA

Secretaría de Hábitat, Urbanismo y Vivienda - Pcia. de Santa Fe

PLANO: ARQUITECTURA FACHADA

Lám. 04

Enero 2022 ESCALA1:50 OBS:

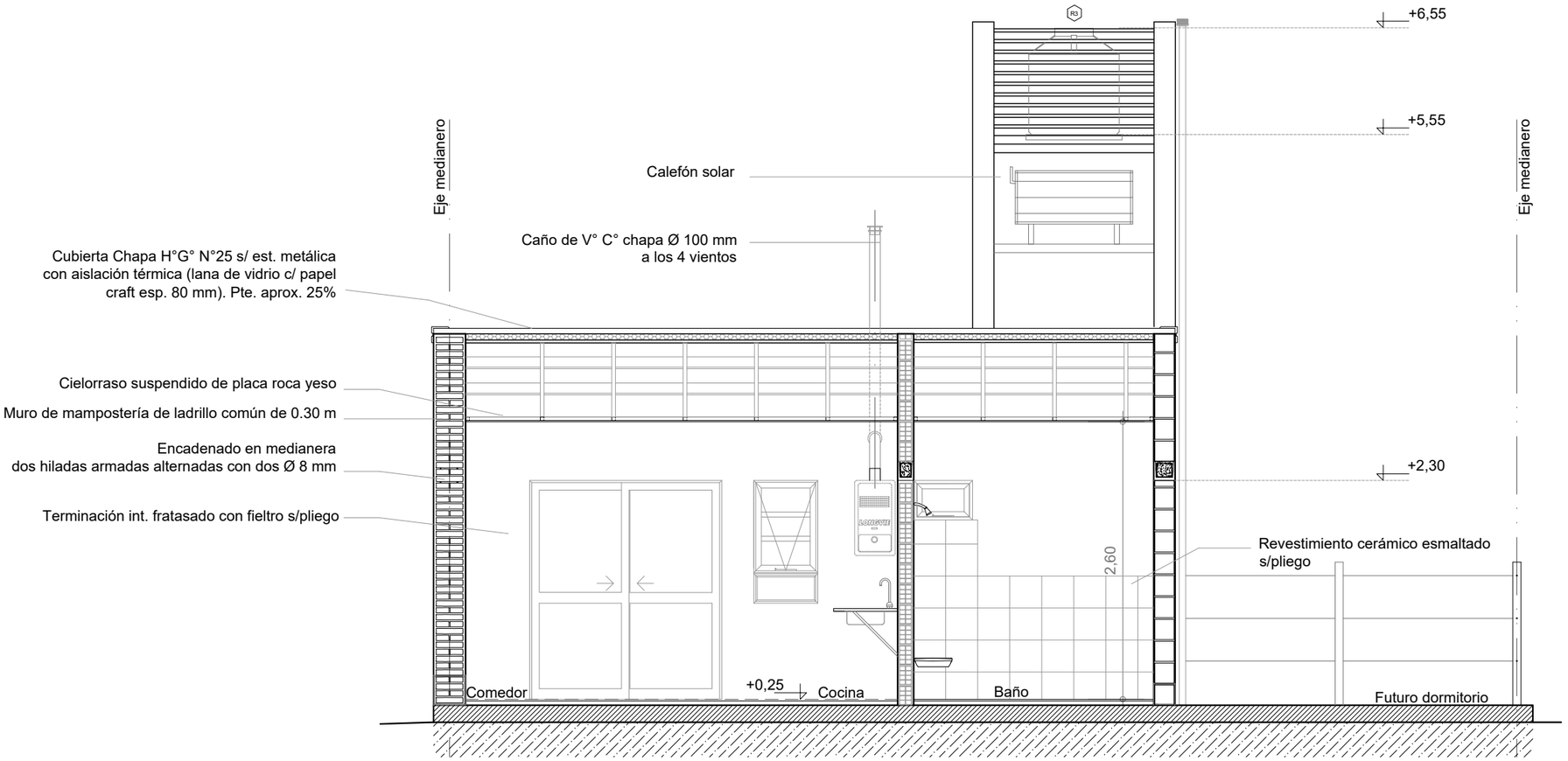

CORTE **A-A**

Esc. 1.50

Santa Fe Provincia

Vivienda Compacta Discap. CASA PROPIA

Secretaría de Hábitat, Urbanismo y Vivienda - Pcia. de Santa Fe

PLANO: ARQUITECTURA CORTE Lám. 05

Enero 2022 ESCALA1:50 OBS:

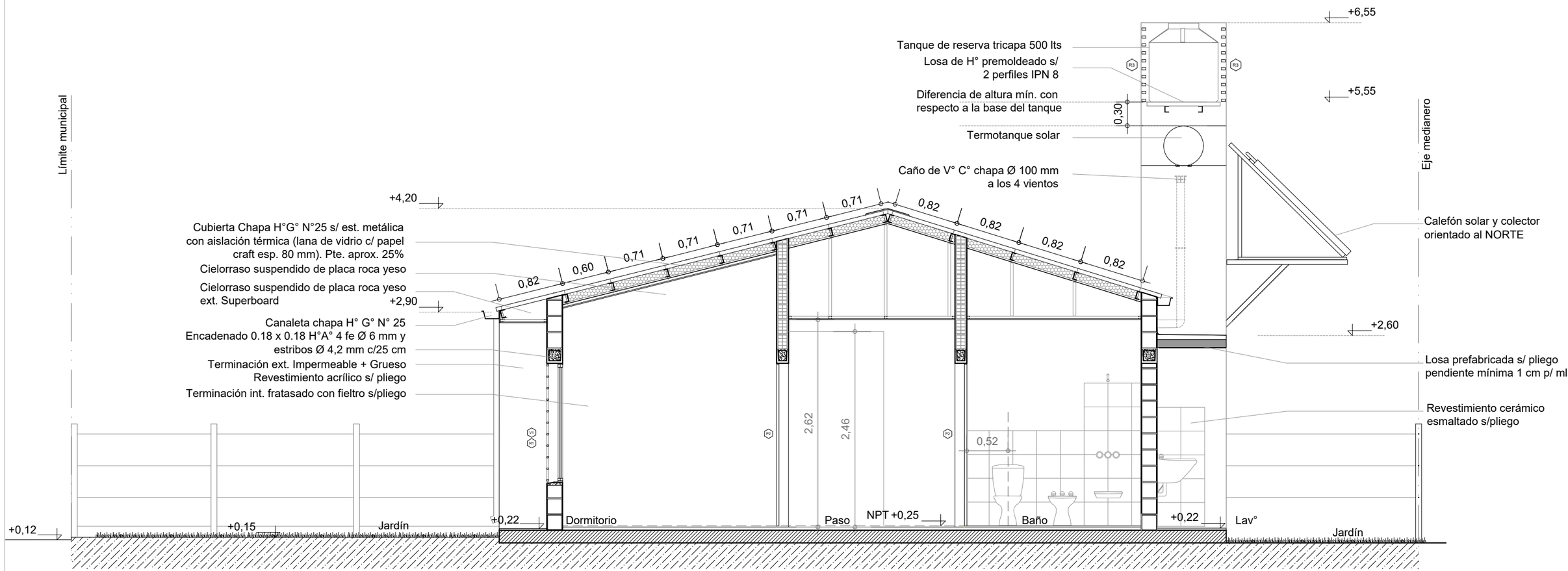

CORTE **B-B**

Esc. 1.50

Santa Fe Provincia

Vivienda Compacta Discap. — CASA PROPIA

Secretaría de Hábitat, Urbanismo y Vivienda - Pcia. de Santa Fe

PLANO: ARQUITECTURA — CORTE — Lám. 06

Enero 2022 — ESCALA1:50 — OBS:

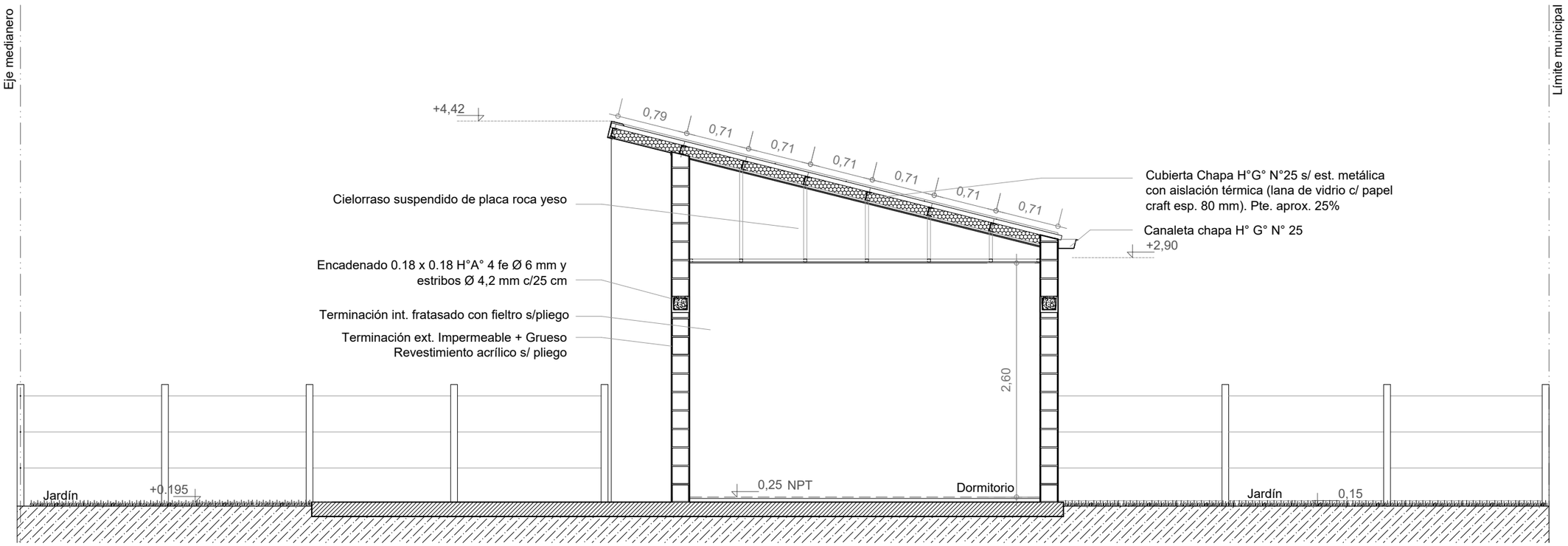

CORTE **C-C**

Esc. 1.50

Santa Fe Provincia

Vivienda Compacta Discap. CASA PROPIA

Secretaría de Hábitat, Urbanismo y Vivienda - Pcia. de Santa Fe

PLANO: ARQUITECTURA CORTE Lám. 07

Enero 2022 ESCALA1:50 OBS:

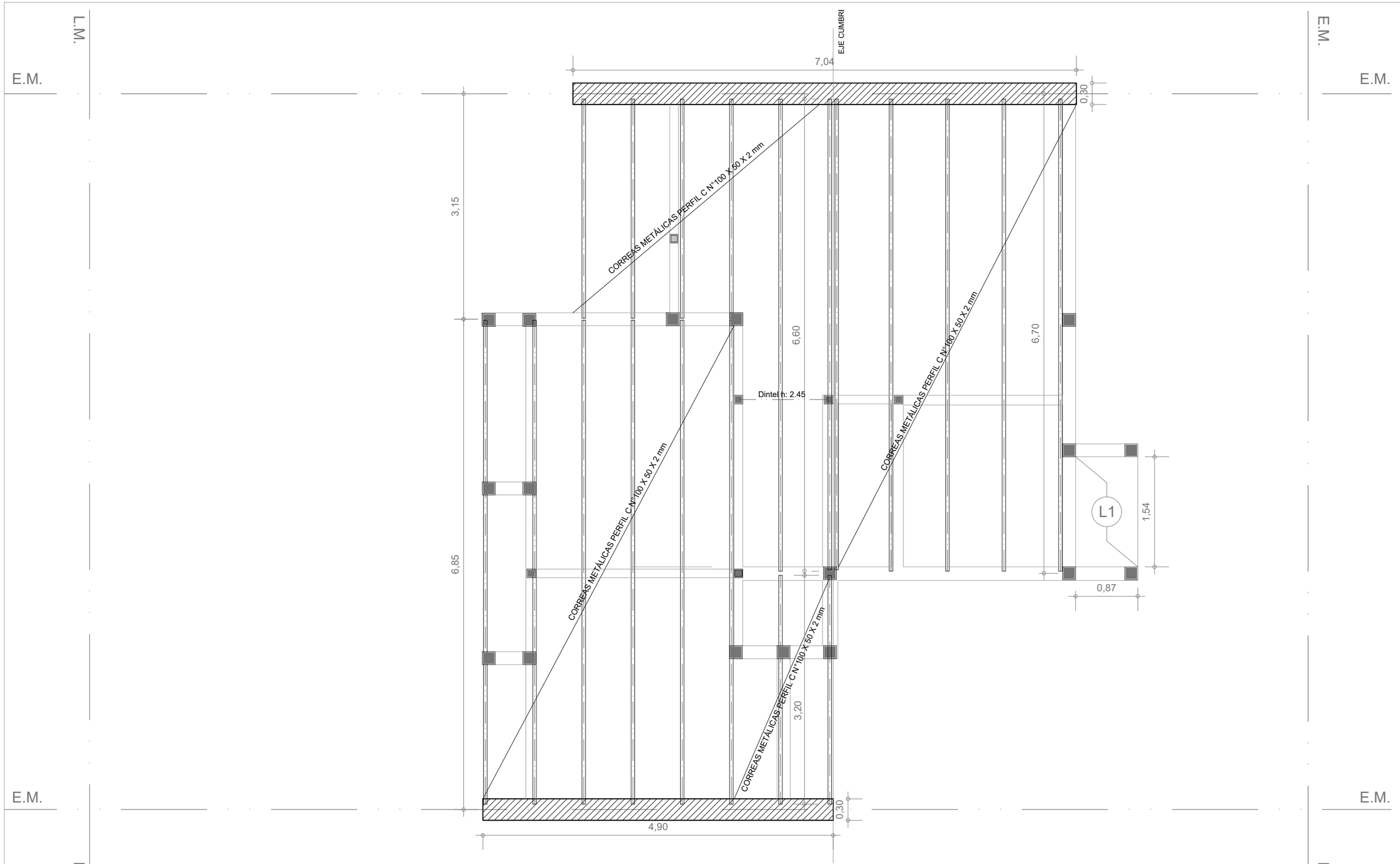

ESTRUCTURA S/PLANTA BAJA

Esc. 1.50

Santa Fe Provincia

Vivienda Compacta Discap. CASA PROPIA

Secretaría de Hábitat, Urbanismo y Vivienda - Pcia. de Santa Fe

PLANO: FUNDACIONES PLANTA

Lám. 08

Enero 2022 ESCALA1:50 OBS:

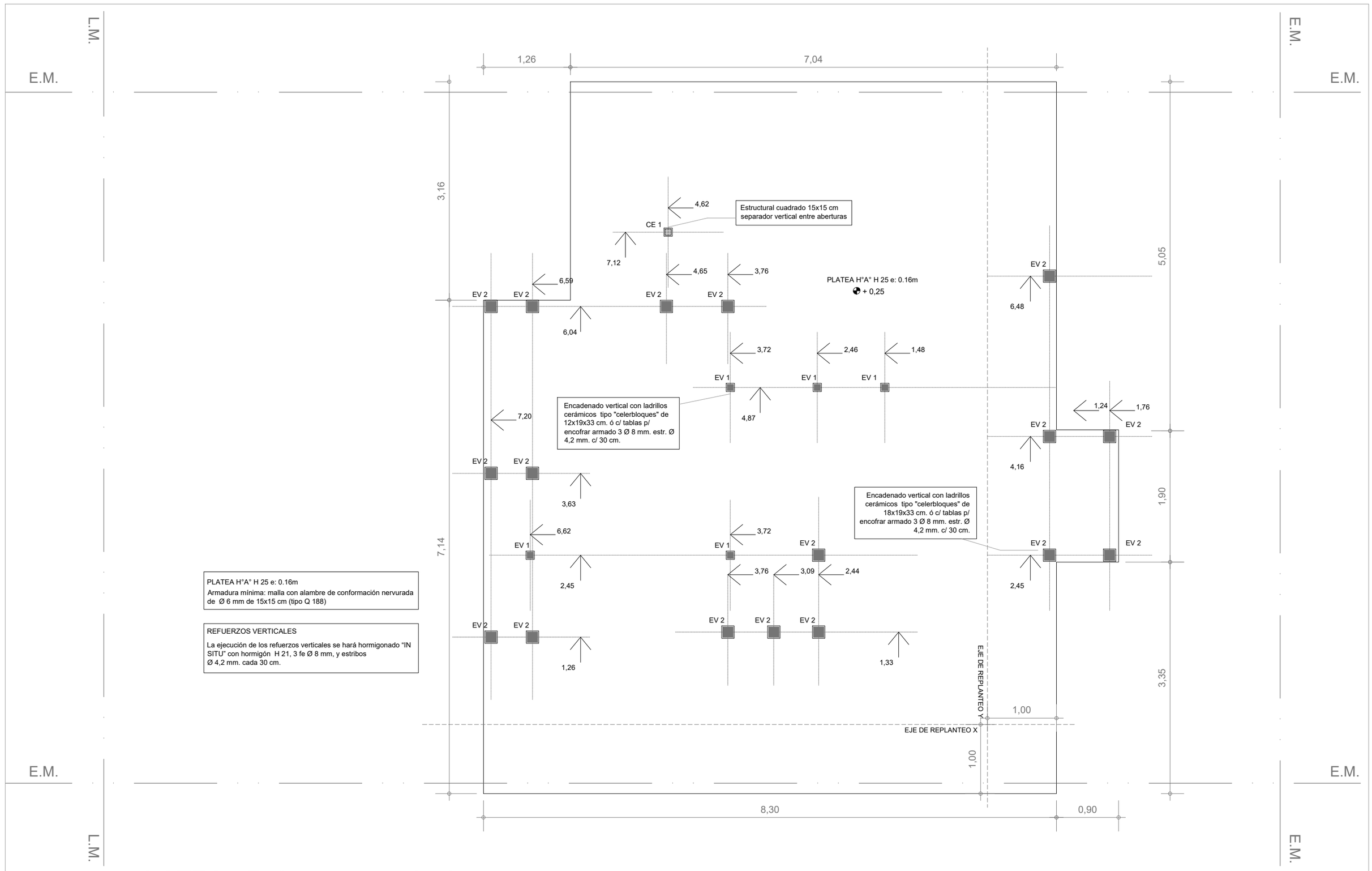

PLATEA H°A° H 25 e: 0.16m
Armadura mínima: malla con alambre de conformación nervurada de Ø 6 mm de 15x15 cm (tipo Q 188)

REFUERZOS VERTICALES
La ejecución de los refuerzos verticales se hará hormigonado "IN SITU" con hormigón H 21, 3 fe Ø 8 mm, y estribos Ø 4,2 mm. cada 30 cm.

PLATEA - Refuerzos verticales

Esc. 1.50

Santa Fe Provincia

Vivienda Compacta Discap. CASA PROPIA

Secretaría de Hábitat, Urbanismo y Vivienda - Pcia. de Santa Fe

PLANO: FUNDACIONES PLANTA Lám. 09

Enero 2022 ESCALA1:50 OBS:

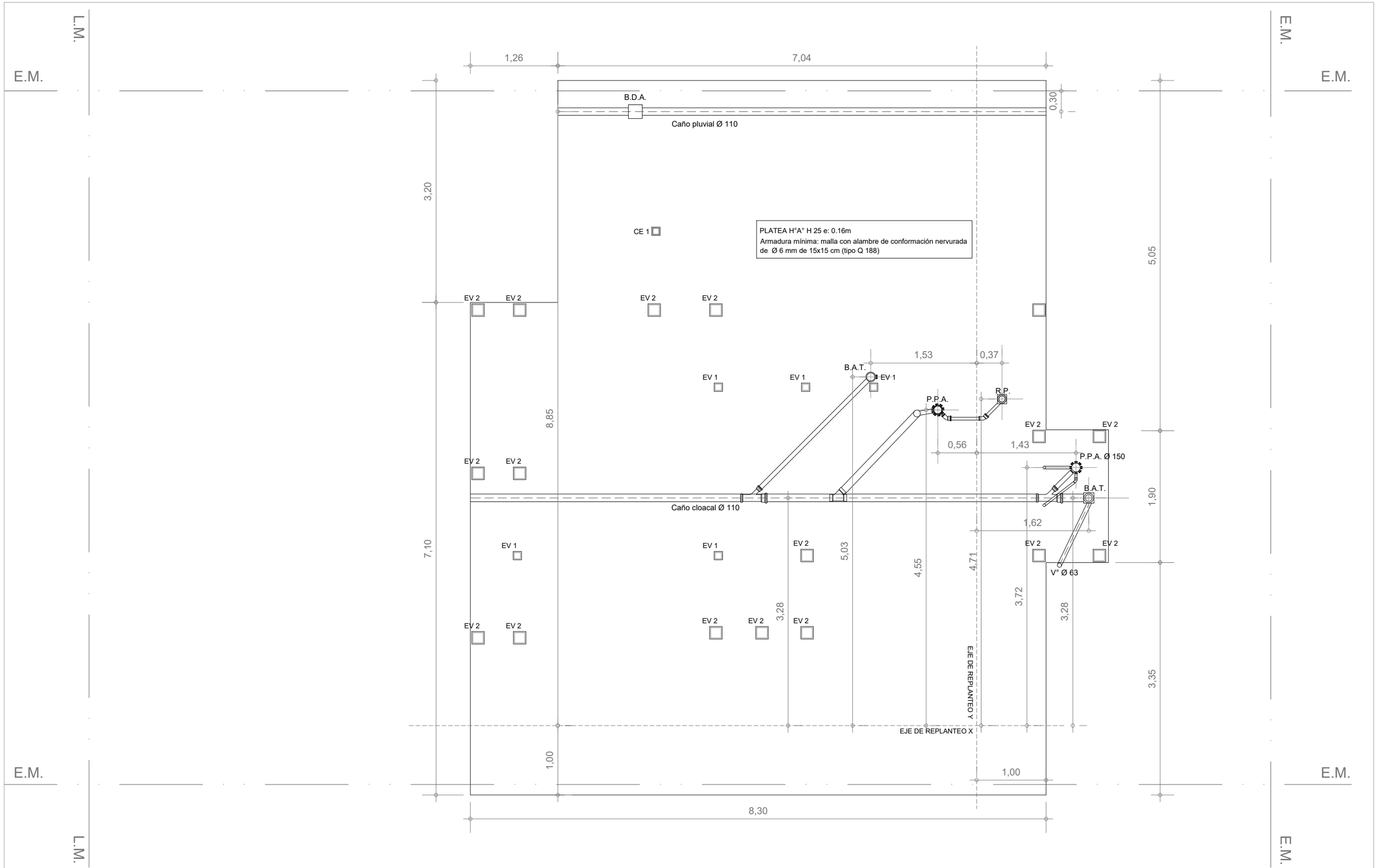

PLATEA - Instalación pluvio cloacal

Esc. 1.50

Santa Fe Provincia	Vivienda Compacta Discap.		CASA PROPIA
	Secretaría de Hábitat, Urbanismo y Vivienda - Pcia. de Santa Fe		
	PLANO: FUNDACIONES	PLANTA	Lám. 10
	Enero 2022 ESCALA1:50	OBS:	

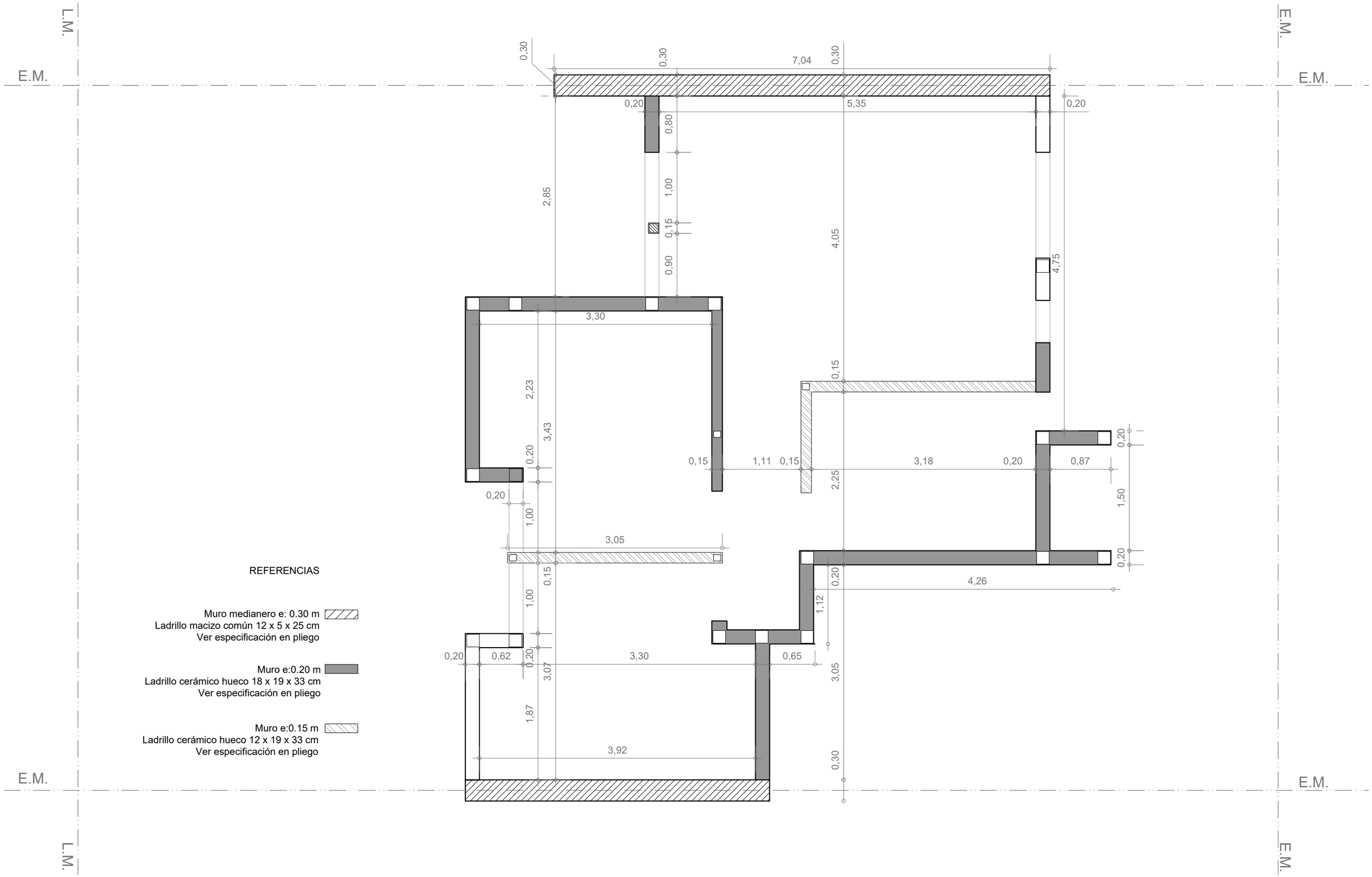

REFERENCIAS

Muro medianero e: 0.30 m
Ladrillo macizo común 12 x 5 x 25 cm
Ver especificación en pliego

Muro e:0.20 m
Ladrillo cerámico hueco 18 x 19 x 33 cm
Ver especificación en pliego

Muro e:0.15 m
Ladrillo cerámico hueco 12 x 19 x 33 cm
Ver especificación en pliego

PLANTA MAMPOSTERÍAS

Esc. 1.50

Santa Fe Provincia

Vivienda Compacta Discap. CASA PROPIA

Secretaría de Hábitat, Urbanismo y Vivienda - Pcia. de Santa Fe

PLANO: MAMPOSTERIAS PLANTA Lám. 11

Enero 2022 ESCALA1:50 OBS:

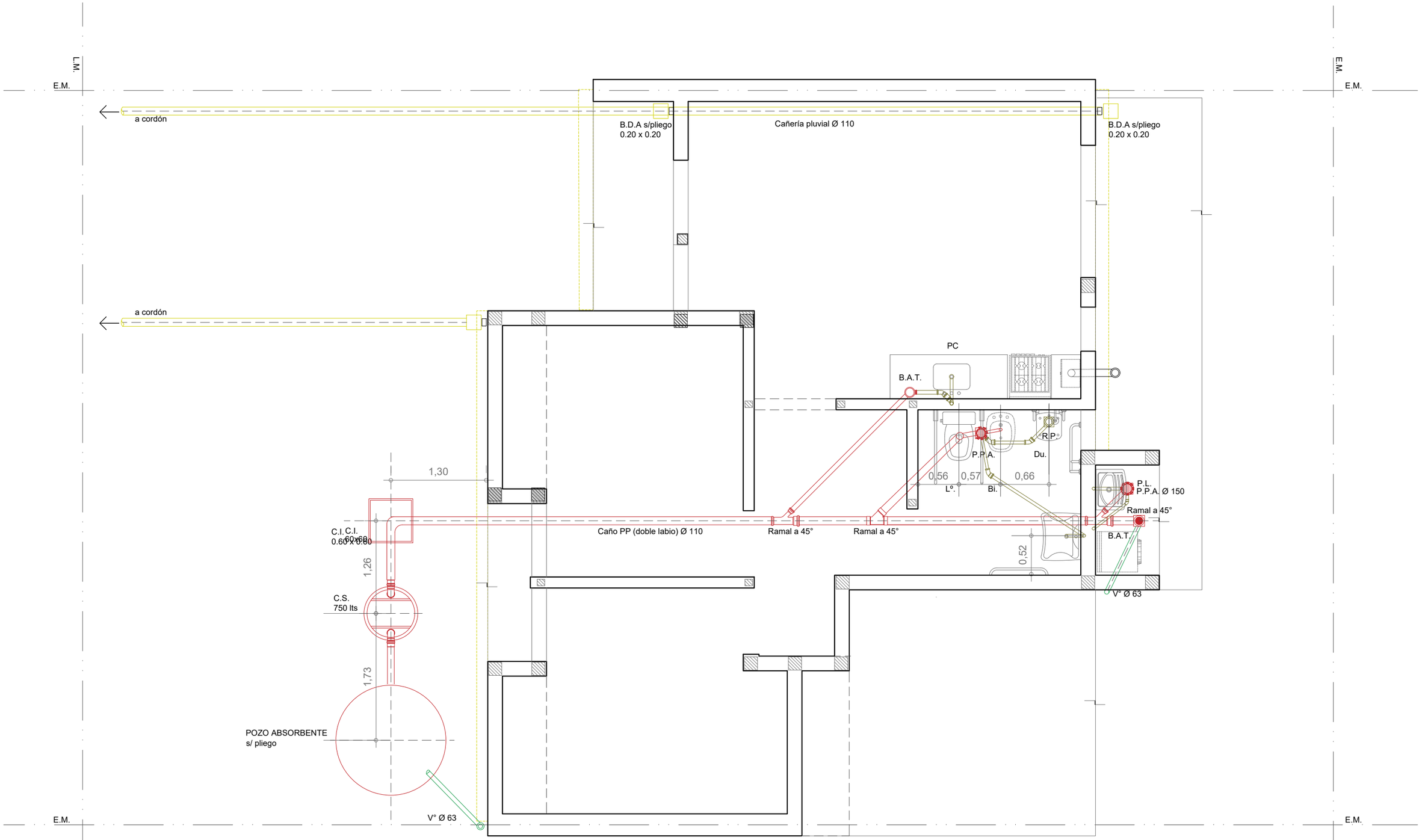

INSTALACIÓN PLUVIO CLOACAL

Esc. 1.50

Santa Fe Provincia

Vivienda Compacta Discap. CASA PROPIA

Secretaría de Hábitat, Urbanismo y Vivienda - Pcia. de Santa Fe

PLANO: INSTALACIONES PLANTA Lám. 12

Enero 2022 ESCALA1:50 OBS:

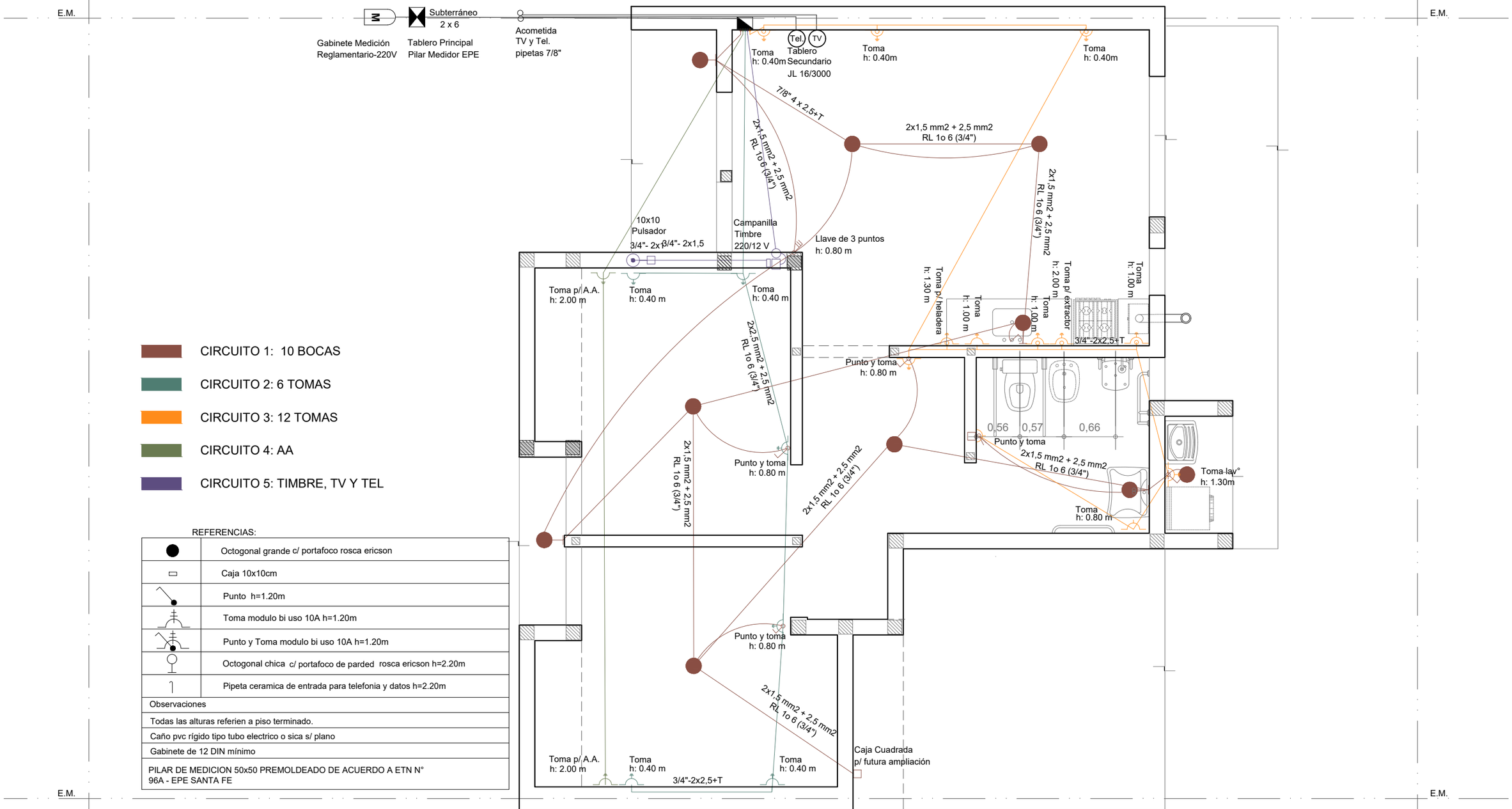

CIRCUITO 1: 10 BOCAS

CIRCUITO 2: 6 TOMAS

CIRCUITO 3: 12 TOMAS

CIRCUITO 4: AA

CIRCUITO 5: TIMBRE, TV Y TEL

REFERENCIAS:

●	Octogonal grande c/ portafoco rosca ericson
▭	Caja 10x10cm
	Punto h=1.20m
	Toma modulo bi uso 10A h=1.20m
	Punto y Toma modulo bi uso 10A h=1.20m
	Octogonal chica c/ portafoco de parded rosca ericson h=2.20m
	Pipeta ceramica de entrada para telefonia y datos h=2.20m

Observaciones
Todas las alturas referien a piso terminado.
Caño pvc rígido tipo tubo electrico o sica s/ plano
Gabinete de 12 DIN mínimo
PILAR DE MEDICION 50x50 PREMOLDEADO DE ACUERDO A ETN N° 96A - EPE SANTA FE

INSTALACIÓN ELÉCTRICA

Esc. 1.50

Santa Fe Provincia

Vivienda Compacta Discap. CASA PROPIA

Secretaría de Hábitat, Urbanismo y Vivienda - Pcia. de Santa Fe

PLANO: INSTALACIONES PLANTA

Lám. 14

Enero 2022 ESCALA1:50 OBS:

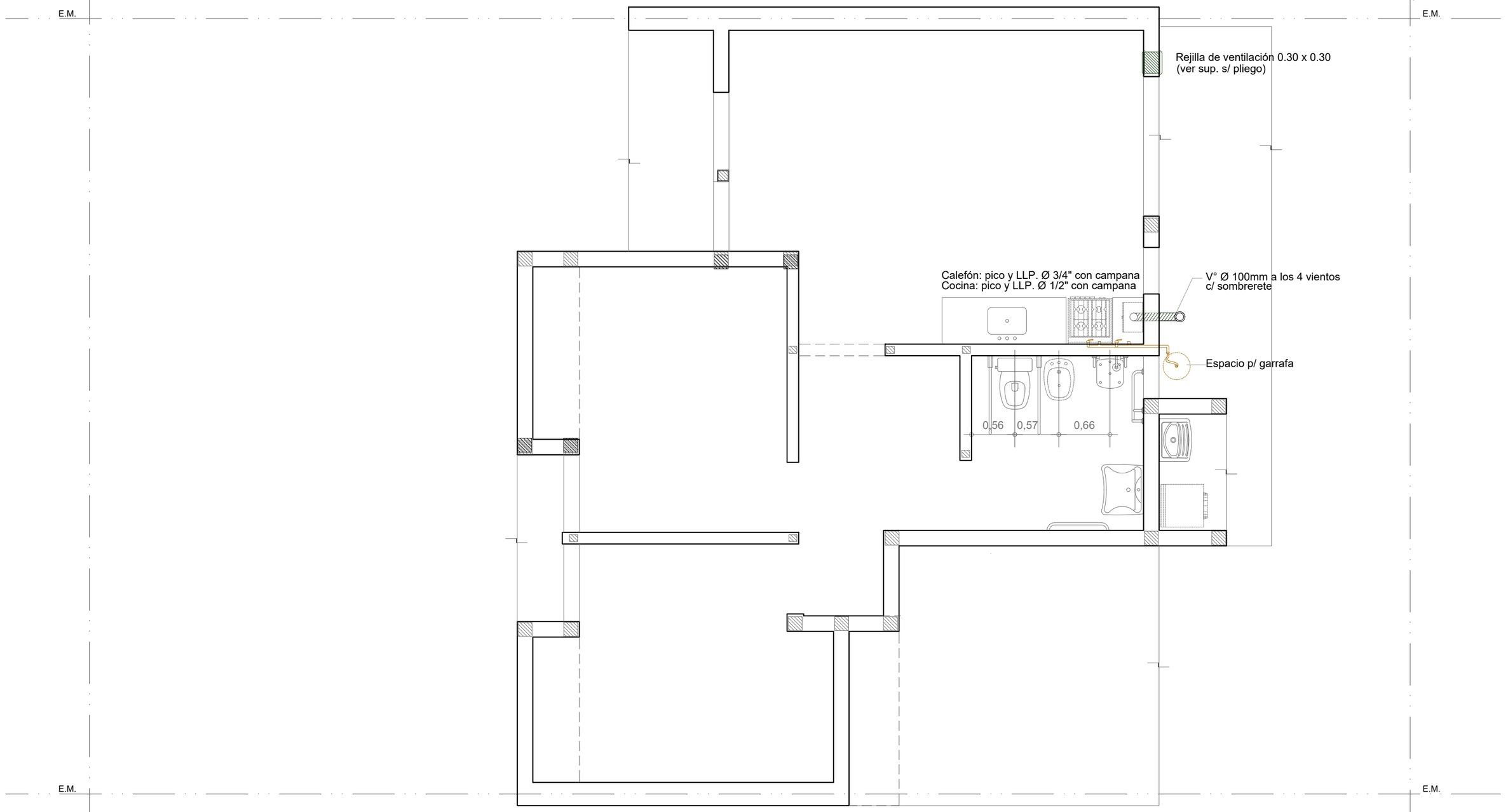

INSTALACIÓN GAS

Esc. 1.50

Santa Fe Provincia

Vivienda Compacta Discap. CASA PROPIA

Secretaría de Hábitat, Urbanismo y Vivienda - Pcia. de Santa Fe

PLANO: INSTALACIONES PLANTA

Lám. 15

Enero 2022 ESCALA1:50 OBS:

P1 PUERTA PPAL.

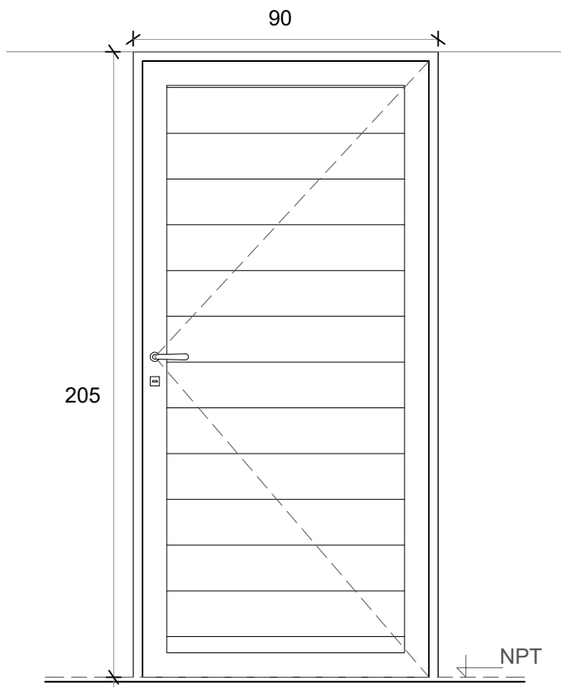

Deberá preverse para la colocación un espacio de 15 mm respecto del contrapiso fratasado

Denominación	P01 Ingreso
Descripción	Puerta de abrir Herrero o similiar
Cantidad	1
Hoja	Aluminio color blanco
Marco	Aluminio color blanco
Vidrio	-
Herrajes	Cerradura tipo doble paleta standard marca “CANDEX”, “TEACHE
Pintura	-

PV PUERTA VENTANA VCD

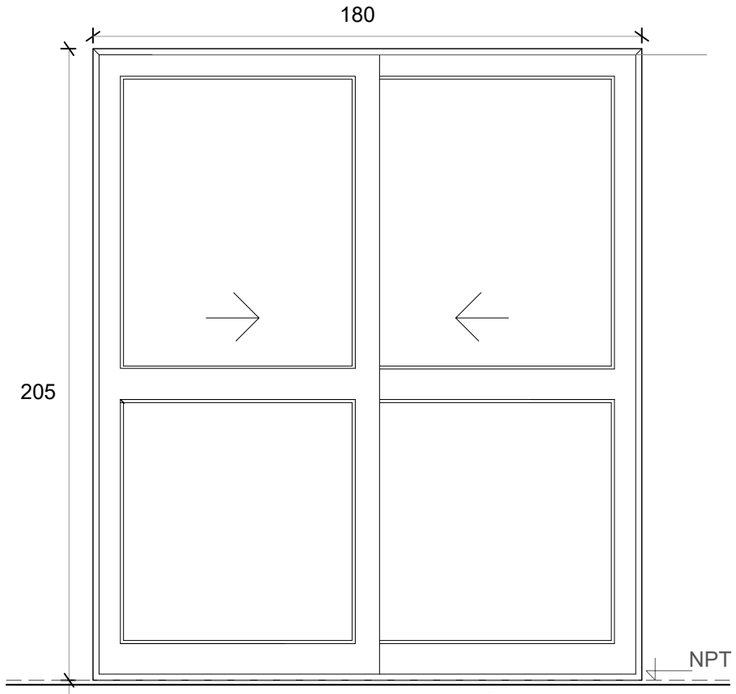

Deberá preverse para la colocación un espacio de 15 mm respecto del contrapiso fratasado

Denominación	PV Comedor
Descripción	2 hojas vidrieras corredizas
Cantidad	1
Hoja	Vidriada
Marco	Aluminio color blanco. 5 guías
Vidrio	Float 4 mm incoloro
Herrajes	-
Pintura	-

P2 PUERTA DORMITORIO VCD

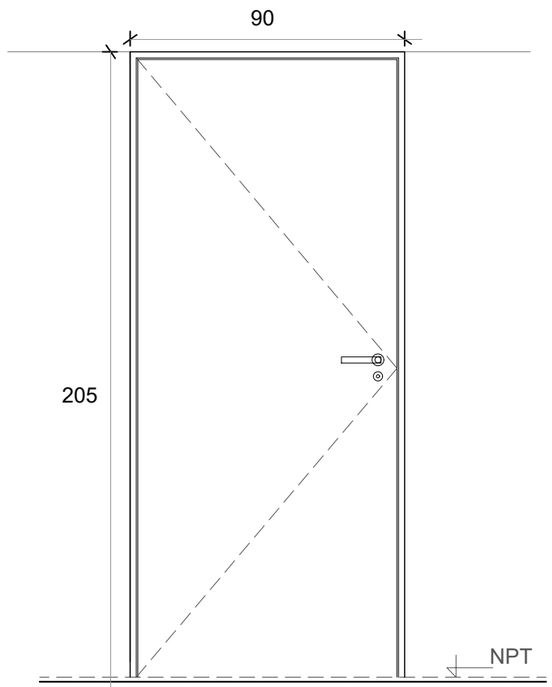

Deberá preverse para la colocación un espacio de 15 mm respecto del contrapiso fratasado

Denominación	P02 Dormitorios
Descripción	Puerta placa de madera
Cantidad	3
Hoja	Placa de madera, de 40 mm. Enchapada Costillas de pino de 10 mm c/ 90 mm
Marco	Aluminio
Vidrio	-
Herrajes	Cerradura común con pestillo y llave, con bocallave y boca manija
Pintura	-

Santa Fe Provincia

Vivienda Compacta Adaptada — CASA PROPIA

Secretaría de Hábitat, Urbanismo y Vivienda - Pcia. de Santa Fe

PLANO: ABERTURAS — Lám. 16

Enero 2022 — ESCALA1:50 — OBS:

P3 PUERTA BAÑO VCD

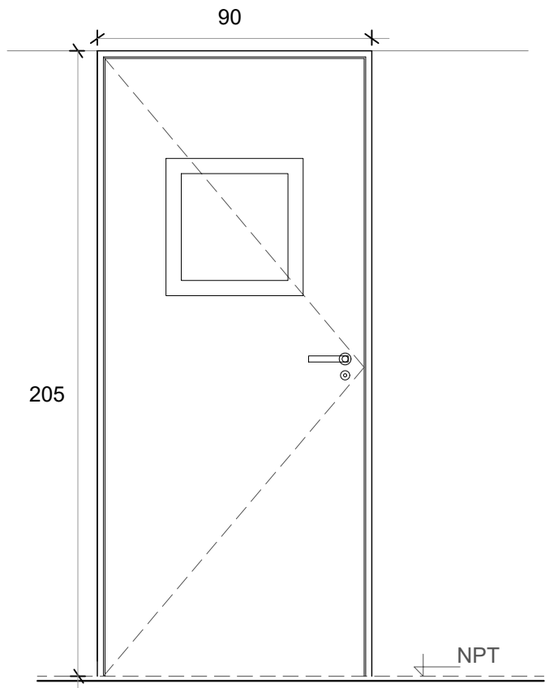

Deberá preverse para la colocación un espacio de 15 mm respecto del contrapiso fratasado

Denominación	P3 Puerta baño
Descripción	Puerta placa de madera c/ paño vidiriado translúcido
Cantidad	1
Hoja	Placa de madera, de 40 mm. Enchapada Costillas de pino de 10 mm c/ 90 mm
Marco	Aluminio
Vidrio	Paño de 0,45 x 0,45 m
Herrajes	Cerradura común con pestillo y llave, con bocallave y boca manija
Pintura	-

V1 VENTANA DE ABRIR

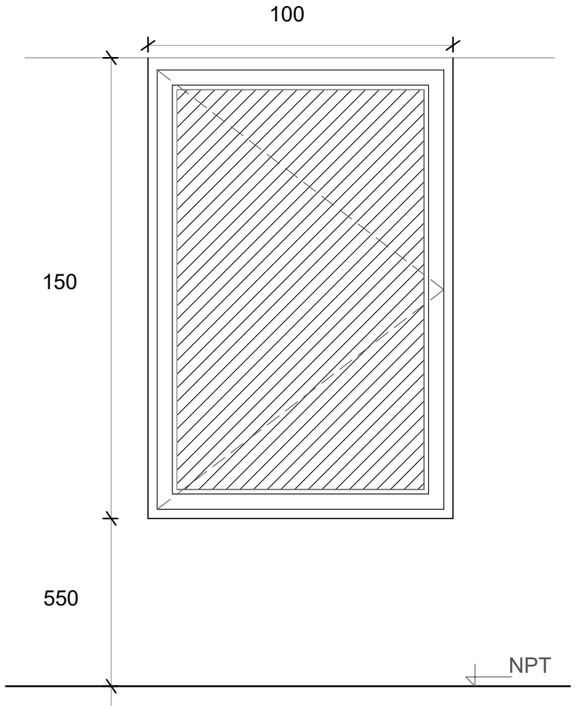

Denominación	V01 Comedor y Dormitorio
Descripción	Ventana corrediza de dos hojas de aluminio color blanco
Cantidad	3
Hoja	Aluminio
Marco	Aluminio. 5 guías para recibir oscurecimiento
Vidrio	Float 4 mm incoloro
Herrajes	-
Pintura	-

V2 VENTANA COCINA

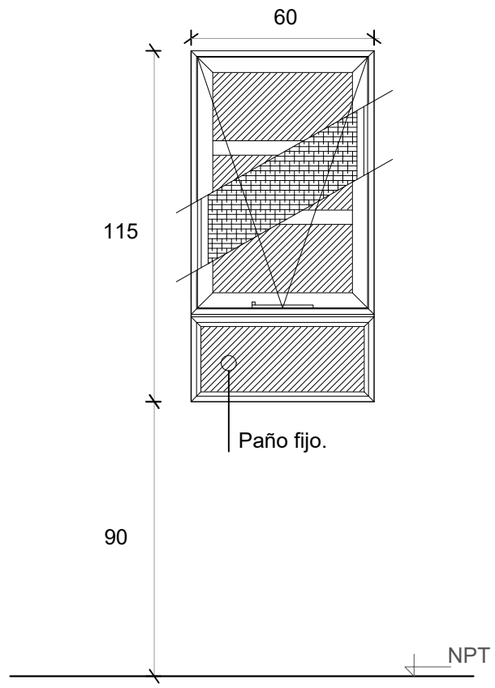

Denominación	V2 Cocina
Descripción	Ventana proyectante con brazo de empuje Paño fijo inferior
Cantidad	1
Hoja	Aluminio
Marco	Aluminio
Vidrio	Float 4 mm incoloro
Herrajes	-
Pintura	-

Santa Fe Provincia

Vivienda Compacta Adaptada — CASA PROPIA

Secretaría de Hábitat, Urbanismo y Vivienda - Pcia. de Santa Fe

PLANO: ABERTURAS — Lám. 17

Enero 2022 — ESCALA1:50 — OBS:

V3 VENTILUZ ABATIBLE

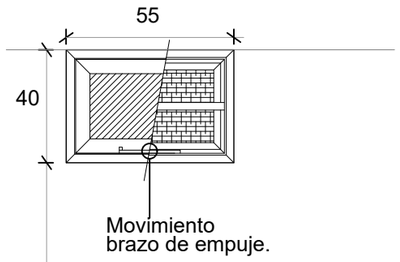

Denominación	V2 Baño
Descripción	Ventana abatible c/ brazo empuje línea
Cantidad	1
Hoja	Aluminio
Marco	Aluminio
Vidrio	Float 4 mm incoloro
Herrajes	-
Pintura	-

R1 REJA FRENTE

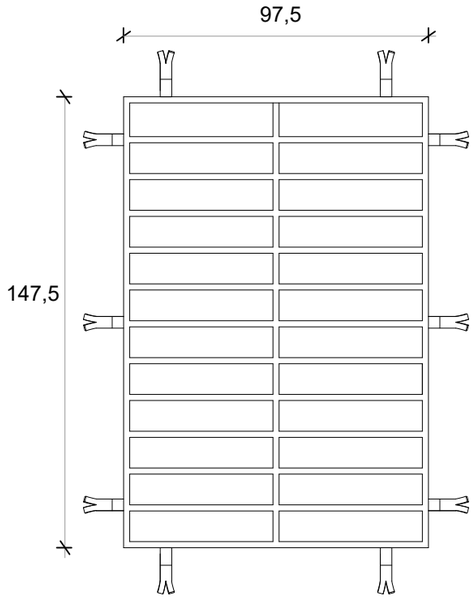

Denominación	R1 Dormitorios y Estar
Descripción	Reja de planchuela y barras macizas horizontales
Cantidad	3
Hoja	Barras macizas horizontales diám. 3 /8 " horizontales de 0,975x 1,475m
Marco	Planchuela perimetral 3 x 25 mm
Vidrio	-
Herrajes	-
Pintura	Blanco

R2 REJA PV VCD

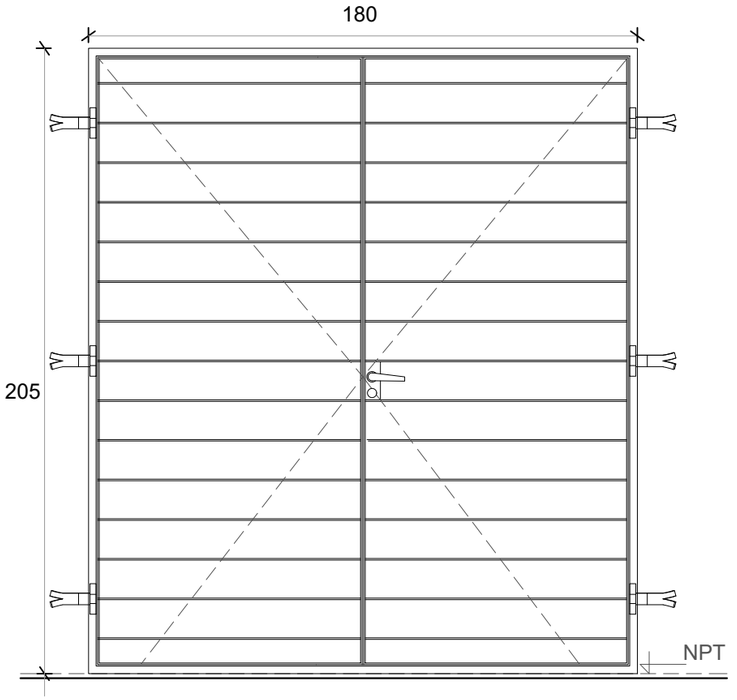

Denominación	R2 Puerta ventana
Descripción	Reja de abrir
Cantidad	1
Hoja	Barras macizas horizontales diám. 3 /8 " horizontales de 0,975x 1,475m
Marco	Planchuela perimetral 3 x 25 mm
Vidrio	-
Herrajes	Cerradura doble paleta standard, manija doble balancín de alumnio ext. con bocallave y bocamanija del mismo material y bisagras de aluminio
Pintura	Blanco

Santa Fe Provincia

Vivienda Compacta Adaptada — CASA PROPIA

Secretaría de Hábitat, Urbanismo y Vivienda - Pcia. de Santa Fe

PLANO: ABERTURAS

Lám. 18

Enero 2022 ESCALA1:50 OBS:

R3 REJA FRENTE TANQUE

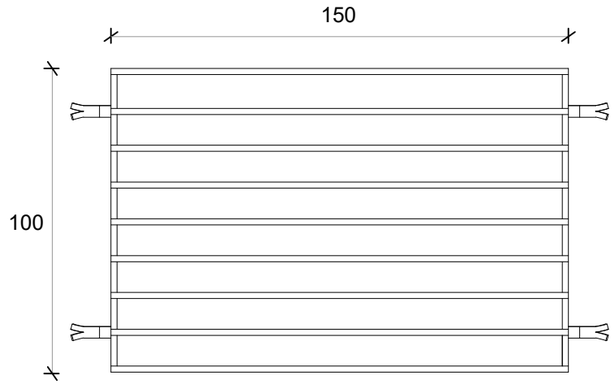

Denominación	R3 Tanque
Descripción	Reja de abrir
Cantidad	2
Hoja	Barras macizas horizontales diám. 3 /8 " horiz. de 0,975x 1,475m
Marco	Planchuela perimetral 3 x 25 mm
Vidrio	-
Herrajes	-
Pintura	Blanco

Santa Fe Provincia

Vivienda Compacta Adaptada — CASA PROPIA

Secretaría de Hábitat, Urbanismo y Vivienda - Pcia. de Santa Fe

PLANO: ABERTURAS — Lám. 19

Enero 2022 — ESCALA1:50 — OBS: